CÔNG TY CỔ PHẦN PHÚ SƠN
Digitally signed by CÔNG TY CỔ PHẦN PHÚ SƠN
DN: OID.0.9.2342.19200300.100.1.1=MST:0800304416, CN=CÔNG TY CỔ PHẦN PHÚ SƠN, S=Hải Dương, C=VN
Reason: I am the author of this document
Location:
Date: 2025.06.11 08:45:30+07'00'
Foxit PDF Reader Version: 12.1.1

B. YÊU CẦU VỀ PHÒNG NGỪA VÀ ỨNG PHÓ SỰ CỐ MÔI TRƯỜNG

- Thực hiện phương án phòng chống, ứng phó với sự cố rò rỉ hóa chất, tràn dầu và các sự cố khác theo quy định của pháp luật.

- Thực hiện trách nhiệm phòng ngừa sự cố môi trường, chuẩn bị ứng phó sự cố môi trường, tổ chức ứng phó sự cố môi trường, phục hồi môi trường sau sự cố môi trường theo quy định tại Điều 122, Điều 124, Điều 125 và Điều 126 Luật Bảo vệ môi trường.

- Có trách nhiệm ban hành và tổ chức thực hiện kế hoạch phòng ngừa, ứng phó sự cố môi trường theo quy định của Luật Bảo vệ môi trường, Nghị định số 08/2022/NĐ-CP và phù hợp với nội dung phòng ngừa, ứng phó sự cố môi trường trong Giấy phép môi trường này. Trường hợp kế hoạch ứng phó sự cố môi trường được lồng ghép, tích hợp và phê duyệt cùng với kế hoạch ứng phó sự cố khác theo quy định tại điểm b khoản 6 Điều 124 Luật Bảo vệ môi trường thì phải bảo đảm có đầy đủ các nội dung theo quy định tại khoản 2 Điều 108 Nghị định số 08/2022/NĐ-CP.

Phụ lục 5

CÁC YÊU CẦU KHÁC VỀ BẢO VỆ MÔI TRƯỜNG

(Kèm theo Giấy phép môi trường số 2837/GPMT-UBND ngày 25 tháng 10 năm 2022 của Ủy ban nhân dân tỉnh Hải Dương)

A. CÁC NỘI DUNG CHỦ DỰ ÁN TIẾP TỤC THỰC HIỆN THEO QUYẾT ĐỊNH PHÊ DUYỆT BÁO CÁO ĐÁNH GIÁ TÁC ĐỘNG MÔI TRƯỜNG

Công ty cổ phần Phú Sơn có trách nhiệm tiếp tục thực hiện các hạng mục, công trình sản xuất và các yêu cầu về bảo vệ môi trường đã được phê duyệt tại Quyết định phê duyệt báo cáo đánh giá tác động môi trường số 2764/QĐ-UBND ngày 14 tháng 9 năm 2020 của Chủ tịch UBND tỉnh Hải Dương, cụ thể:

1. Các hạng mục công trình xây dựng

- Nhà ăn và nhà nghỉ ca (3 tầng): 256 m^2.

- Xưởng sản xuất 06 (2 xưởng 162,5mx30m): 9.751,36 m^2.

2. Các công trình sản xuất

Hoàn thành xây dựng và lắp đặt toàn bộ máy móc thiết bị của dây chuyền giai đoạn 2: 31 tháng 12 năm 2022.

3. Các công trình bảo vệ môi trường

3.1. Về thu gom, xử lý bụi, khí thải

- Lắp đặt thêm 02 hệ thống xử lý bụi và khí thải của giai đoạn cho 02 dây chuyền sản xuất mới tại khu vực cân, trộn liệu, rải liệu bằng lọc bụi tay áo và tháp xử lý (hấp thụ bằng màng nước và hấp phụ bằng than hoạt tính) và 02 hệ thống xử lý hơi khí thải cho 02 dây chuyền sản xuất mới tại khu vực ép tấm PVC bằng tháp xử lý (hấp thụ bằng màng nước và hấp phụ bằng than hoạt tính).

- Công suất thiết kế dây chuyền 1: 70.000 m^3/h; dây chuyền 2: 50.000 m^3/h.

+ Sơ đồ công nghệ: Bụi→Chụp hút → Lọc bụi túi vải → Quạt hút → Tháp hấp thụ kết hợp hấp phụ → ống thải ra ngoài môi trường.

- Công suất thiết kế dây chuyền 1: 30.000 m^3/h; dây chuyền 2: 35.000 m^3/h.

+ Sơ đồ công nghệ: Bụi→Chụp hút → Đường ống dẫn khí → Quạt hút → Tháp hấp thụ kết hợp hấp phụ → ống thải ra ngoài môi trường.

- Lắp đặt hệ thống quạt công nghiệp thông gió trong nhà xưởng: 18 quạt/xưởng, lưu lượng 44.500m^3/h.

- Tại khu vực nấu ăn: Lắp đặt 3 quạt hút tại khu vực bếp nấu ăn, kích thước quạt 250mm, công suất 40W, điện áp 220V, lưu lượng gió 840m^3/h

3.2. Công trình, biện pháp thu gom, lưu giữ, quản lý, xử lý chất thải rắn công nghiệp thông thường

- Chất thải rắn công nghiệp: Chất thải được thu gom, tập kết về khu vực chứa chất thải rắn công nghiệp thông thường hiện có.

- Chất thải rắn sinh hoạt: được thu gom, tập kết về khu vực chứa chất thải rắn sinh hoạt hiện có.

3.3. Công trình, biện pháp thu gom, lưu giữ, quản lý, xử lý chất thải nguy hại: được thu gom, tập kết về khu vực chứa chất thải rắn nguy hại hiện có.

3.4. Biện pháp giảm thiểu tiếng ồn, độ rung

- Các xưởng sản xuất được bố trí rộng thoáng, hệ thống thông gió hoạt động tốt; các máy móc được bố trí lắp đặt ở khoảng cách hợp lý để giảm thiểu tối đa sự cộng hưởng của tiếng ồn; thực hiện bảo dưỡng các máy móc, thiết bị; vận hành máy không được quá công suất thiết kế; trang bị bảo hộ cho công nhân.

- Trồng cây xanh xung quanh khu vực nhà máy để che nắng, giảm lượng bức xạ mặt trời, tiếng ồn, ngăn bụi phát tán bên ngoài nhà máy.

3.5. Công trình, biện pháp phòng ngừa, ứng phó sự cố môi trường: Xây dựng, lắp đặt các công trình, thiết bị và thực hiện các giải pháp phòng ngừa ứng phó sự cố về môi trường theo quy định.

B. YÊU CẦU BẢO VỆ MÔI TRƯỜNG KHÁC

1. Quản lý các chất thải phát sinh trong quá trình hoạt động đảm bảo các yêu cầu về vệ sinh môi trường và theo đúng các quy định của pháp luật về bảo vệ môi trường.

2. Giảm thiểu chất thải rắn phát sinh thông qua việc áp dụng các giải pháp tăng hiệu quả sản xuất. Nước thải được quản lý để giảm khai thác, tăng cường hiệu quả sử dụng tài nguyên nước, giảm thiểu tác động xấu đến môi trường.

3. Tuân thủ quy định của pháp luật phòng cháy chữa cháy.

4. Báo cáo công tác bảo vệ môi trường định kỳ hằng năm hoặc đột xuất; công khai thông tin môi trường và kế hoạch ứng phó sự cố môi trường theo quy định của pháp luật.

5. Thực hiện cải tạo, nâng cấp hệ thống xử lý nước đảm bảo nước thải sau xử lý đạt giá trị cho phép theo mức A Quy chuẩn kỹ thuật quốc gia về nước thải sinh hoạt - QCVN 14:2008/BTNMT; mức A Quy chuẩn kỹ thuật quốc gia về nước thải công nghiệp - QCVN 40:2011/BTNMT khi có yêu cầu của cơ quan nhà nước có thẩm quyền./.

UBND TỈNH HẢI DƯƠNG **SỞ TÀI NGUYÊN VÀ MÔI TRƯỜNG**	**CỘNG HOÀ XÃ HỘI CHỦ NGHĨA VIỆT NAM** **Độc lập – Tự do – Hạnh phúc**
Số: 1728 /STNMT-CCBVMT Về việc thông báo kết quả vận hành thử nghiệm công trình xử lý chất thải	*Hải Dương, ngày 20 tháng 7 năm 2023*

Kính gửi: Công ty Cổ phần Phú Sơn

Ngày 16/06/2023, Sở Tài nguyên và Môi trường nhận được Báo cáo kết quả vận hành thử nghiệm công trình xử lý chất thải của Dự án Nhà máy sản xuất vật liệu tổng hợp tại CCN Phú Thứ, phường Phú Thứ, thị xã Kinh Môn, tỉnh Hải Dương của Công ty Cổ phần Phú Sơn.

Căn cứ các quy định của pháp luật hiện hành trong lĩnh vực bảo vệ môi trường, Sở Tài nguyên và Môi trường có ý kiến như sau:

1. Dự án Nhà máy sản xuất vật liệu tổng hợp tại CCN Phú Thứ, phường Phú Thứ, thị xã Kinh Môn, tỉnh Hải Dương của Công ty Cổ phần Phú Sơn (*sau đây được gọi là Công ty*) được UBND tỉnh cấp Giấy phép môi trường số 2837/GPMT-UBND ngày 25 tháng 10 năm 2022. Theo yêu cầu của Giấy phép môi trường Công ty phải thực hiện vận hành thử nghiệm 01 Hệ thống xử lý nước thải sinh hoạt công suất 50m^3/ngđ; 04 hệ thống xử lý khí thải gồm: 02 Hệ thống xử lý khí thải phát sinh trong quá trình phối trộn của dây chuyền 1, dây chuyền 2, tổng công suất 02 hệ thống xử lý khí thải 120.000 m^3/h; 02 Hệ thống xử lý khí thải phát sinh từ quá trình ép tấm PVC của dây chuyền 1, dây chuyền 2, tổng công suất 02 hệ thống xử lý khí thải 65.000 m^3/h. Thời gian vận hành thử nghiệm xong trước ngày 01/7/2023.

2. Theo báo cáo kết quả vận hành thử nghiệm công trình xử lý chất thải của Công ty và căn cứ kết quả kiểm tra, giám sát quá trình vận hành thử nghiệm công trình xử lý chất thải của Nhà máy sản xuất vật liệu tổng hợp tại CCN Phú Thứ, phường Phú Thứ, thị xã Kinh Môn, tỉnh Hải Dương của Sở Tài nguyên và Môi trường:

+ Công ty Cổ phần Phú Sơn đã đưa công trình xử lý khí thải đi vào vận hành thử nghiệm và thực hiện lấy mẫu đánh giá hiệu quả xử lý của hệ thống xử lý khí thải theo quy định. Kết quả đo kiểm các mẫu khí thải sau hệ thống xử lý trong thời gian vận hành thử nghiệm *(do Trung tâm Quan trắc và Phân tích môi trường thực hiện lấy mẫu 03 mẫu đơn trong 03 ngày liên tiếp từ 24/4/2023-26/4/2023)* đều đạt Quy chuẩn môi trường cho phép *(nước thải sau hệ thống xử lý đạt quy chuẩn QCVN 14:2008/BTNMT mức B, với hệ số K = 1,2 và QCVN 40:2011/BTNMT mức B với hệ số Kf = 1,1 và Kq = 0,9; Khí thải sau xử lý đạt QCVN 19:2009/BTNMT, cột B và QCVN 20:2019/BTNMT).*

+ Trong quá trình hoạt động, Công ty đã thực hiện một số nội dung thay đổi so với Giấy phép môi trường được cấp như: Phát sinh thêm nguồn phát sinh nước thải sản xuất *(nước thải quá trình xử lý khí thải và quá trình mài, đánh bóng sản phẩm);* Khí thải được đưa về tháp nước để xử lý *(theo Nội dung Giấy phép và báo cáo đề xuất cấp Giấy phép môi trường thì khí thải được đưa về "Bể chứa hóa chất tuần hoàn (tích hợp trong tháp xử lý)".*

3. Trong giai đoạn vận hành, để đáp ứng các yêu cầu về bảo vệ môi trường, Sở Tài nguyên và Môi trường đề nghị Công ty phải thực hiện các nội dung sau:

- Tuân thủ nghiêm túc các quy định của pháp luật về bảo vệ môi trường và nội dung yêu cầu tại Giấy phép môi trường số 2837/GPMT-UBND ngày 25 tháng 10 năm 2022 của UBND tỉnh.

- Vận hành thường xuyên, liên tục các công trình, biện pháp bảo vệ môi trường đảm bảo các yêu cầu kỹ thuật, quy chuẩn môi trường cho phép.

- Rà soát, báo cáo bằng văn bản các nội dung thực tế đã thực hiện điều chỉnh so với Giấy phép môi trường được cấp về Sở Tài nguyên và Môi trường để được hướng dẫn thực hiện.

Sở Tài nguyên và Môi trường thông báo để quý Công ty biết và thực hiện./.

Nơi nhận:
- Như trên;
- UBND tỉnh (để b/c);
- Giám đốc Sở (để b/c);
- Lưu: VT, CCBVMT.

KT.GIÁM ĐỐC
PHÓ GIÁM ĐỐC

CỘNG HÒA XÃ HỘI CHỦ NGHĨA VIỆT NAM
SỞ TÀI NGUYÊN VÀ MÔI TRƯỜNG
TỈNH HẢI DƯƠNG

Đỗ Tiến Dũng

UBND TỈNH HẢI DƯƠNG **SỞ TÀI NGUYÊN VÀ MÔI TRƯỜNG**	**CỘNG HOÀ XÃ HỘI CHỦ NGHĨA VIỆT NAM** **Độc lập – Tự do – Hạnh phúc**
Số: 341 /STNMT-CCBVMT V/v phúc đáp Công văn số 01/CV-CT ngày 22/01/2024 của Công ty cổ phần Phú Sơn	*Hải Dương, ngày 02 tháng 02 năm 2024*

06

Kính gửi: Công ty cổ phần Phú Sơn

Ngày 23 tháng 01 năm 2024 Sở Tài nguyên và Môi trường nhận được Công văn số 01/CV-CT ngày 22/01/2024 của Công ty cổ phần Phú Sơn (Sau đây được gọi là Công ty) về việc hướng dẫn thực hiện quy định pháp luật về bảo vệ môi trường đối với các nội dung điều chỉnh so với nội dung báo cáo đề xuất cấp giấy phép môi trường của Dự án Nhà máy sản xuất vật liệu tổng hợp" tại CCN Phú Thứ, thị xã Kinh Môn, tỉnh Hải Dương.

Căn cứ quy định của pháp luật hiện hành về Bảo vệ môi trường; theo Công văn số 01/CV-CT ngày 22/01/2024 và các tài liệu kèm theo, Sở Tài nguyên và Môi trường có ý kiến như sau:

1. Dự án nhà máy sản xuất vật liệu tổng hợp tại cụm công nghiệp Phú Thứ, phường Phú Thứ, thị xã Kinh Môn, tỉnh Hải Dương đã được Ủy ban nhân dân tỉnh Hải Dương cấp Giấy phép môi trường số 2837/GPMT-UBND ngày 25/10/2022. Các công trình xử lý chất thải của Dự án đã hoàn thành vận hành thử nghiệm và được Sở Tài nguyên và Môi trường xác nhận tại Văn bản số 1728/STNMT-CCBVMT ngày 20/7/2023.

2. Các nội dung thay đổi so với Giấy phép số 2837/GPMT-UBND ngày 25/10/2022 của UBND tỉnh:

- Nội dung không thể hiện trong Giấy phép môi trường: Nguồn nước thải sản xuất phát sinh từ quá trình xử lý khí thải, quá trình mài, đánh bóng sản phẩm được thu gom, lưu chứa và tuần hoàn cấp cho hoạt động sản xuất, không thải ra môi trường.

Nội dung này đã được thể hiện tại Báo cáo đề xuất cấp giấy phép môi trường, tuy nhiên do nước thải được tuần hoàn tái sử dụng, không thải ra môi trường nên nội dung này không thuộc nội dung cấp phép xả nước thải vào nguồn nước (Không thể hiện trong giấy phép môi trường).

Công ty có trách nhiệm quản lý nguồn nước thải này theo quy định tại Điều 72 Luật Bảo vệ môi trường năm 2020; Điều 74 Nghị định số 08/2022/NĐ-CP ngày 10/01/2022 của Chính phủ và các quy định pháp luật khác có liên quan.

- Thay đổi tên của bể hấp thụ khí thải tại hệ thống xử lý khí thải:

Theo Công ty báo cáo thì quy trình hấp thụ khí thải Công ty đang áp dụng không thay đổi so với nội dung báo cáo đề xuất cấp giấy phép môi trường và phụ lục II kèm theo Giấy phép môi trường đã được UBND tỉnh cấp (sử dụng nước để hấp thụ khí thải) do đó, nội dung này không thuộc trường hợp phải cấp đổi, cấp điều chỉnh,

cấp lại giấy phép môi trường theo quy định tại Điều 30 của Nghị định số 08/2022/NĐ-CP ngày 10/01/2022 của Chính phủ. Công ty có trách nhiệm thu gom, xử lý bụi, khí thải đạt giá trị cho phép theo giấy phép môi trường số 2837/GPMT-UBND ngày 25/10/2022 của UBND tỉnh Hải Dương.

- Thay đổi mã chất thải và bổ sung chất thải nguy hại phát sinh từ quá trình xử lý khí thải là than hoạt tính với khối lượng 6.050 kg/năm:

Theo khoản 2 Điều 30 Nghị định số 08/2022/NĐ-CP ngày 10/01/2022 của Chính phủ thì Công ty có trách nhiệm báo cáo việc thay đổi khối lượng, loại chất thải nguy hại phát sinh trong báo cáo công tác bảo vệ môi trường định kỳ của Công ty. Nội dung này không thuộc trường hợp phải cấp đổi, cấp điều chỉnh, cấp lại giấy phép môi trường theo quy định tại Điều 30 của Nghị định số 08/2022/NĐ-CP ngày 10/01/2022 của Chính phủ.

- Chuyển giao chất thải thông thường là dầu Bavia, sản phẩm hỏng và bùn thải từ hệ thống xử lý nước thải tuần hoàn cho Công ty TNHH Phú Tân để làm phụ gia sản xuất xi măng và một phần cho các đơn vị xây dựng làm vật liệu san lấp mặt bằng:

Việc chuyển giao chất thải thông thường và bùn thải từ hệ thống xử lý nước thải tuần hoàn (đã có kết quả phân tích là chất thải thông thường) cho các đơn vị có nhu cầu để tái sử dụng làm nguyên liệu sản xuất là hoạt động thuộc trách nhiệm của Công ty quy định tại Điều 142 (Kinh tế tuần hoàn) của Luật Bảo vệ môi trường năm 2020.

Quá trình chuyển giao chất thải thông thường cho đơn vị có nhu cầu, Công ty phải tuân thủ nghiêm các quy định tại Điều 72, Điều 81, Điều 82 Luật Bảo vệ môi trường năm 2020; Điều 65, Điều 66 Nghị định số 08/2022/NĐ-CP ngày 10/01/2022 của Chính phủ.

Sở Tài nguyên và Môi trường thông báo để Công ty cổ phần Phú Sơn biết và thực hiện./.

Nơi nhận:
- Như trên;
- GĐ Sở (để B/C);
- UBND thị xã Kinh Môn;
- Lưu: VT, CCBVMT (Ô. Ngọc).

KT. GIÁM ĐỐC
PHÓ GIÁM ĐỐC

CỘNG HÒA XÃ HỘI CHỦ NGHĨA VIỆT NAM
SỞ TÀI NGUYÊN VÀ MÔI TRƯỜNG
TỈNH HẢI DƯƠNG

Đỗ Tiến Dũng

CÔNG TY TNHH CPE VIỆT NAM
Địa chỉ : Số 43 Vũ Văn Dũng, Phường Quang Trung, TP Hải Dương
Điện thoại : 0220 3839 368

BẢN VẼ HOÀN CÔNG

- CÔNG TRÌNH : XÂY DỰNG HỆ THỐNG XỬ LÝ NƯỚC THẢI CÔNG TY CỔ PHẦN PHÚ SƠN
- QUY MÔ : CÔNG SUẤT 50M3/NGÀY ĐÊM
- ĐỊA ĐIỂM XD : KHU DÂN CƯ SỐ 7, PHƯỜNG PHÚ THỨ, THỊ XÃ KINH MÔN, TỈNH HẢI DƯƠNG
- CHỦ ĐẦU TƯ : CÔNG TY CỔ PHẦN PHÚ SƠN
- ĐƠN VỊ THỰC HIỆN : CÔNG TY TNHH CPE VIỆT NAM

CHỦ ĐẦU TƯ	ĐƠN VỊ THỰC HIỆN
CÔNG TY CỔ PHẦN PHÚ SƠN	CÔNG TY T.N.H.H CPE VIỆT NAM
PHÓ GIÁM ĐỐC	PHÓ GIÁM ĐỐC
Phạm Văn Nhất	Nguyễn Thị Huyền Trang

HẢI DƯƠNG - 2022

MẶT BẰNG BỐ TRÍ ỐNG THU HỒI VÀ HỆ THỐNG XỬ LÝ NƯỚC THẢI
DÂY CHUYỀN SẢN XUẤT BÀ NHÂN TẠO GỐC THẠCH ANH
CHỦ ĐẦU TƯ CÔNG TY CỔ PHẦN PHÚ SƠN

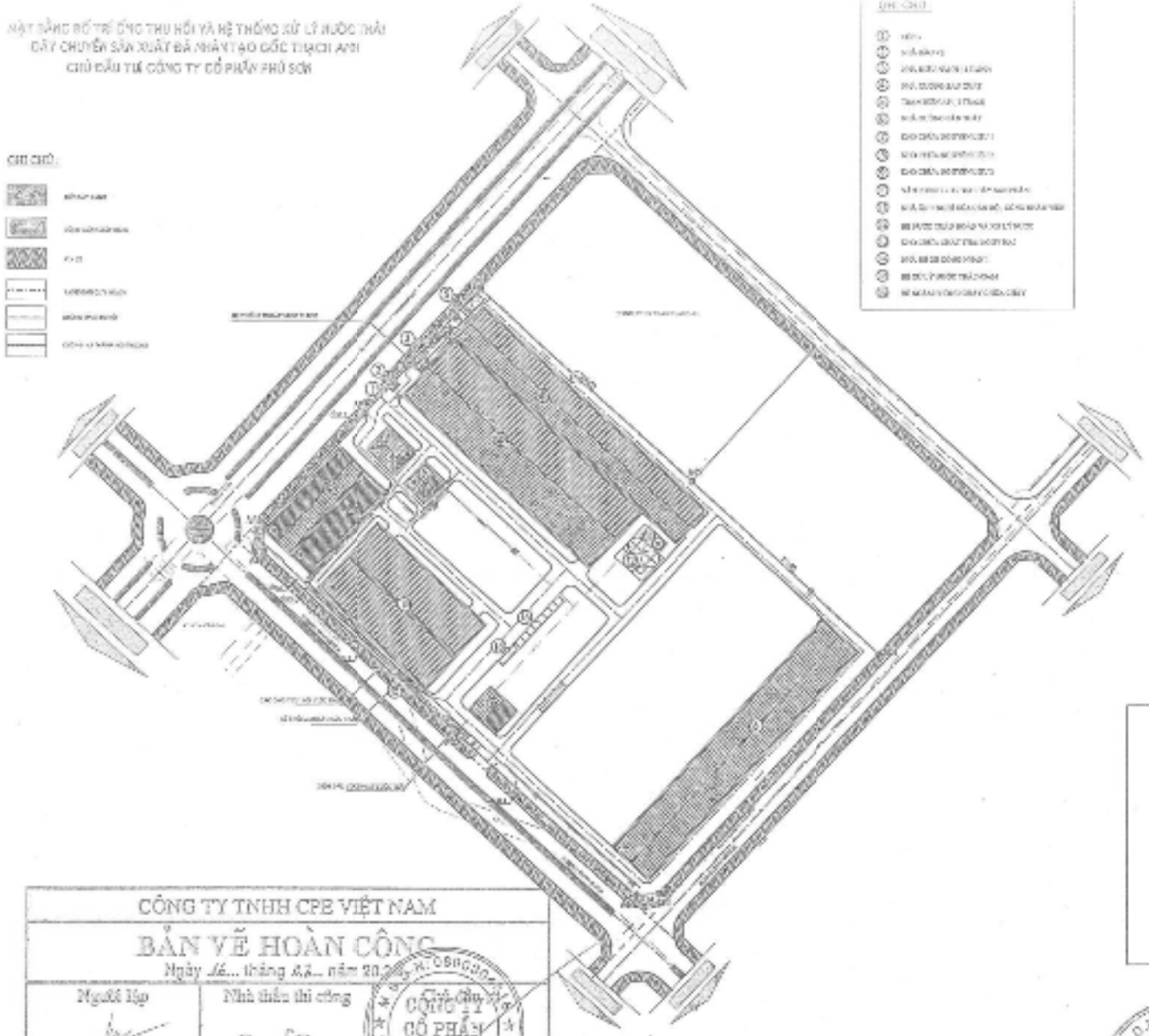

GHI CHÚ HỆ THỐNG XỬ LÝ NƯỚC THẢI

CÁC ỐNG THU HỒI NƯỚC THẢI DÙNG ỐNG PE DN60
- ỐNG 1-DN60=216 M
- ỐNG 2-DN60=235M
- ỐNG 3-DN60=142 M
- ỐNG 4-DN60=103 M

HỆ THỐNG XỬ LÝ NƯỚC THẢI 50M3

ĐƯỜNG XẢ THẢI SAU KHI XỬ LÝ ỐNG PE DN60-250M

BỂ DÂY NƯỚC VỀ HỒ SỬ DỤNG BƠM DÂY

CUỐI ĐƯỜNG XẢ THẢI CÓ NẮP ĐỒNG HỒ ĐO LƯU LƯỢNG

CÔNG TY TNHH CPE VIỆT NAM

BẢN VẼ HOÀN CÔNG

Ngày 16... tháng 03... năm 20...

Người lập	Nhà thầu thi công	Chủ đầu tư
Trần Xuân Minh	PHÓ GIÁM ĐỐC Nguyễn Đức Quang	CÔNG TY CỔ PHẦN PHÚ SƠN Phùng Văn Nhất

DO NOT SCALE DRAWING

Ltr.	Change	By	App.	Date

CONNECT – PROMOTE – EXPAND

Off: 0608A - W1 - Do Duc Duc
Nam Tu Liem - Ha Noi

NAME: MẶT BẰNG BỐ TRÍ ỐNG THU HỒI VÀ HỆ THỐNG XỬ LÝ NƯỚC THẢI

DETAILED BY:	APP. BY:	SHEET 10 OF 10
REF. NO. LN - 10	PART NO.	

NOTES:

SƠ ĐỒ CÔNG NGHỆ XỬ LÝ NƯỚC THẢI

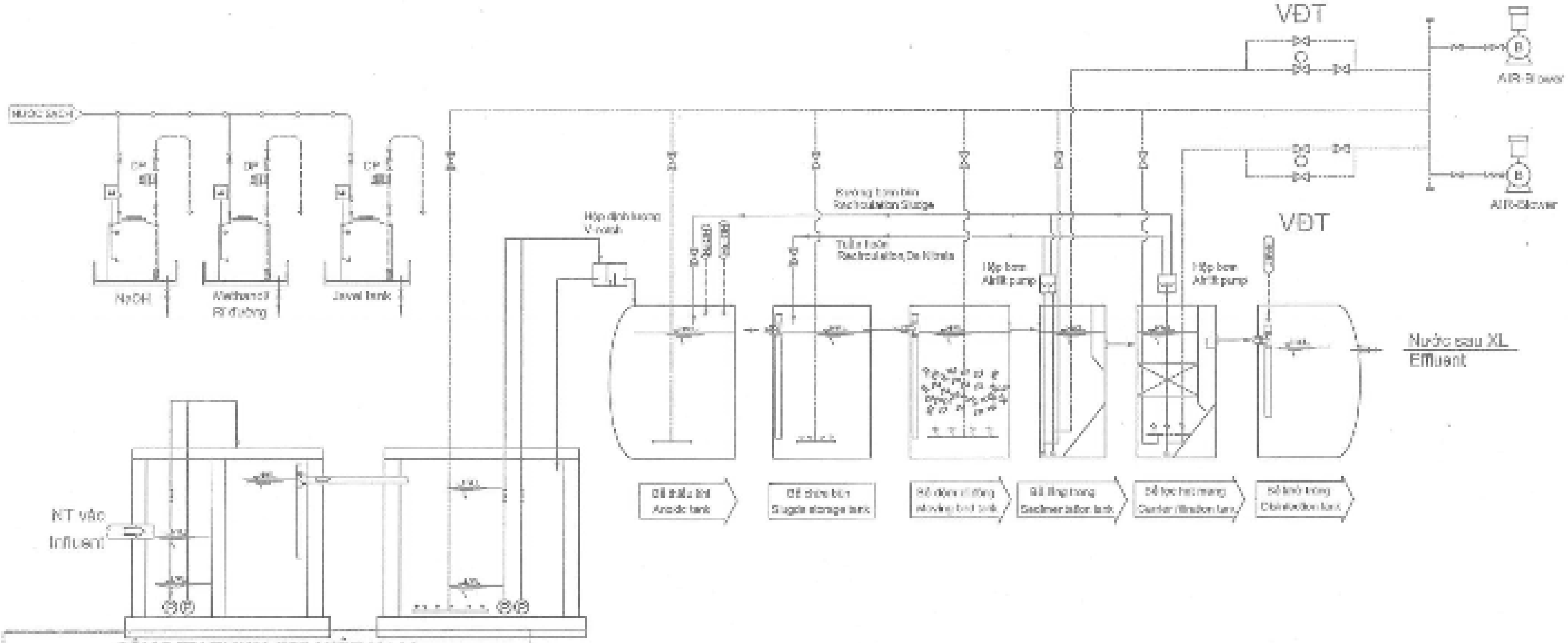

CÔNG TY TNHH CPE VIỆT NAM

BẢN VẼ HOÀN CÔNG

Ngày ..4.. tháng 03... năm 20...

Người lập	Nhà thầu thi công	
Trần Văn Hải	PHÓ GIÁM ĐỐC	

DO NOT SCALE DRAWING

Ltr.	Change	By	App	Date

CONNECT – PROMOTE – EXPAND

Off: 0608A – WT - Do Duc Duc

Nam Tu Liem - Ha Noi

NAME:		
SƠ ĐỒ CÔNG NGHỆ		
DETAILED BY:	APP. BY:	SHEET 1 OF 10
REF. NO. CN-01	PART NO.	

NOTES:

MẶT BẰNG BỐ TRÍ NHÀ VẬN HÀNH, BỒN XỬ LÝ

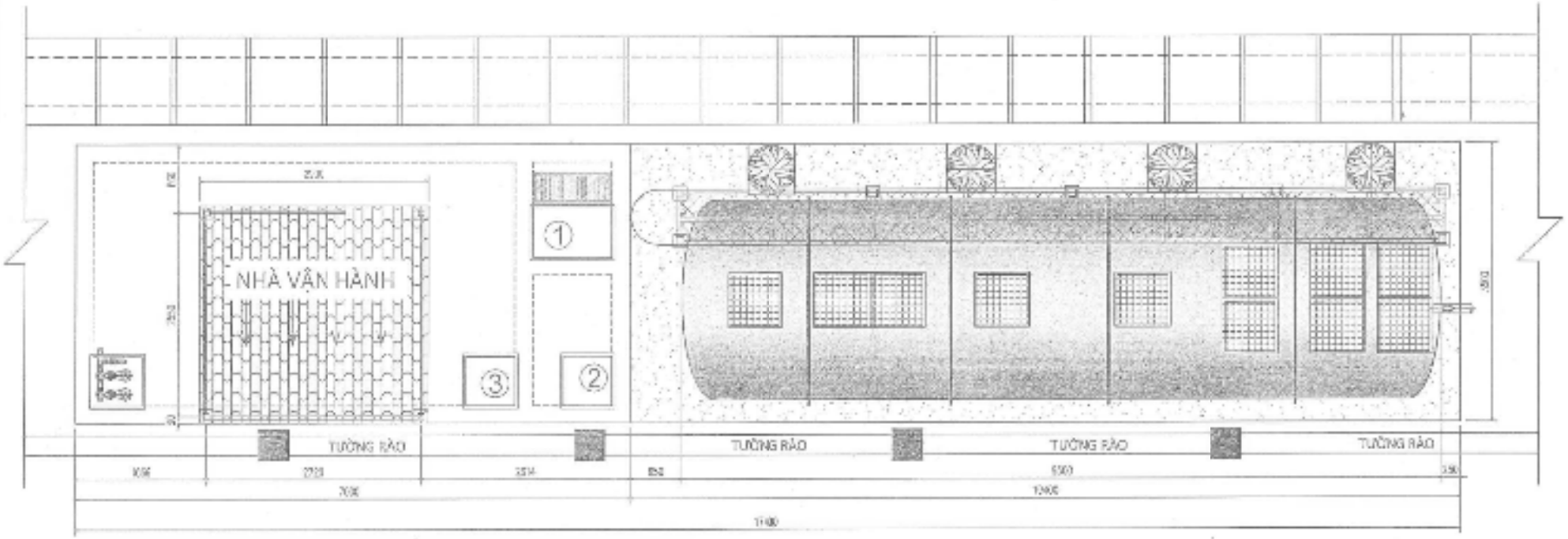

CÔNG TY TNHH CPE VIỆT NAM

BẢN VẼ HOÀN CÔNG

Ngày ...15... tháng 03... năm 202...

Người lập	Nhà thầu thi công	
Trần Văn Hoàn	PHÓ GIÁM ĐỐC	CÔNG TY CỔ PHẦN PHÚ SƠN

DO NOT SCALE DRAWING

Ltr	Change	By	App	Date

CPE VIETNAM

CONNECT - PROMOTE - EXPAND

Off: 0608A - W1 - Du Duc Duc

Nam Tu Liem - Ha Noi

NAME: MẶT BẰNG BỐ TRÍ NHÀ VẬN HÀNH - BỒN XỬ LÝ

DITALED BY:	APP. BY:	SHEET 2 OF 10
REF. NO. CN-02	PART NO.	

NOTES:

MẶT BẰNG SÀN THAO TÁC

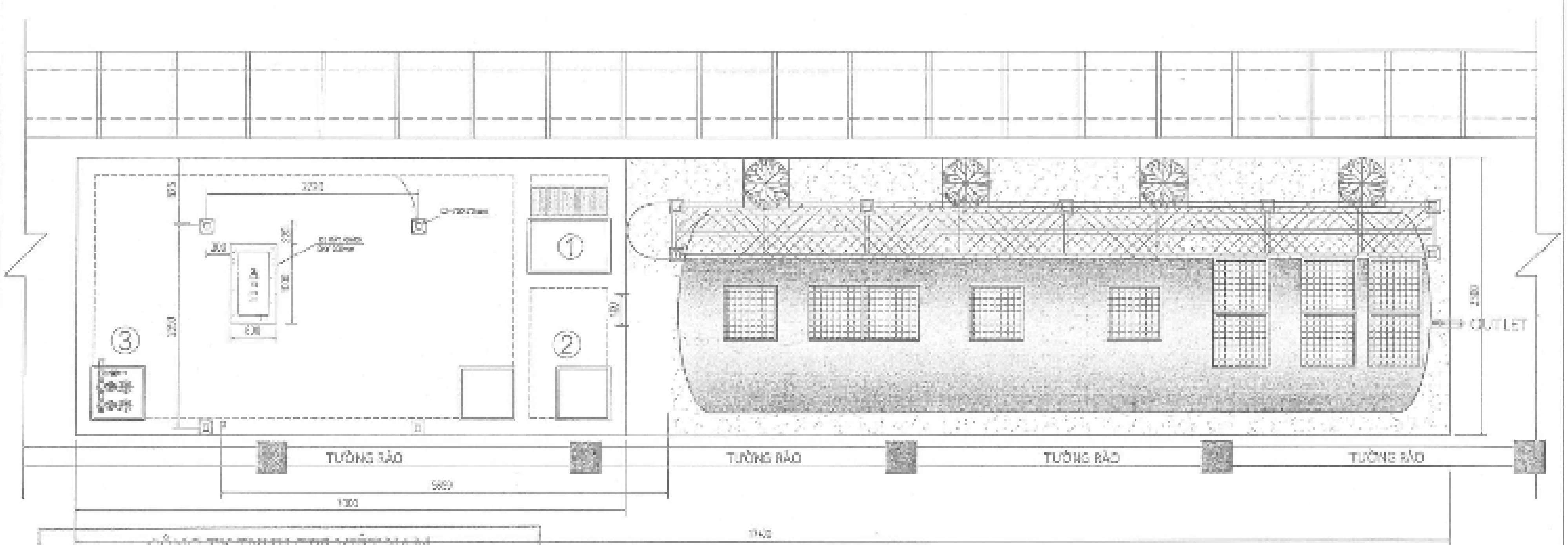

CÔNG TY TNHH CPE VIỆT NAM

BẢN VẼ HOÀN CÔNG

Ngày 16 tháng 03 năm 20..

Người lập	Nhà thầu thi công	
Trần Văn Hải	PHÓ GIÁM ĐỐC Nguyễn Thị Huyền Trang	Phạm Văn Nhất

DO NOT SCALE DRAWING

Let.	Change	By	App	Date

CONNECT - PROMOTE - EXPAND

Off: 0608A - W1 - Do Duc Duc
Nam Tu Liem - Ha Noi

NAME: MẶT BẰNG SÀN THAO TÁC		
DETAILED BY:	APP. BY:	SHEET 5 OF 10
REF. NO. CN-05	PART NO.	

NOTES:

MẶT BẰNG LẮP ĐẶT THIẾT BỊ

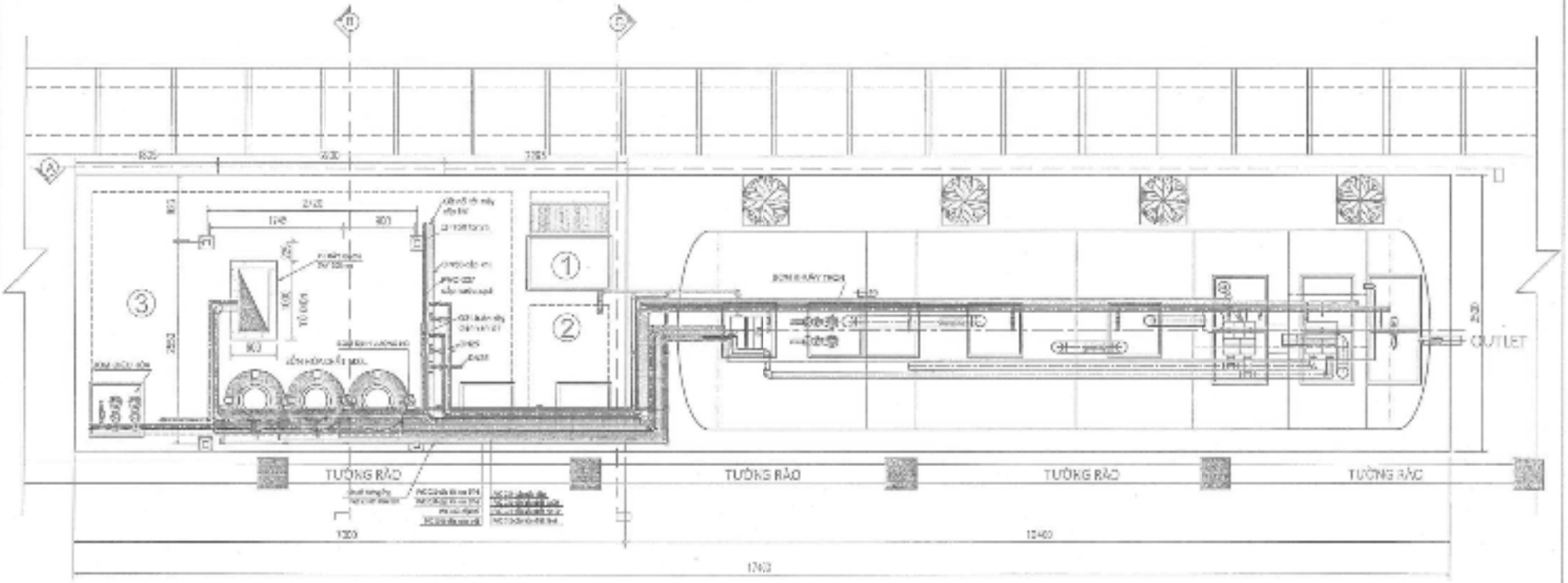

CÔNG TY TNHH CPE VIỆT NAM

BẢN VẼ HOÀN CÔNG

Ngày 16.... tháng 03... năm 2022

Người lập	Nhà thầu thi công	Chủ đầu tư
Trần Văn Hoàn	PHÓ GIÁM ĐỐC Nguyễn Văn Quyết Thắng	CÔNG TY CỔ PHẦN PHÚ SƠN

DO NOT SCALE DRAWING				
Ler.	Change	By	App	Date

CONNECT · PROMOTE · EXPAND

Off: 0908A - W1 - Do Duc Duc
Nam Tu Liem - Ha Noi

NAME: MẶT BẰNG LẮP ĐẶT THIẾT BỊ

DETAILED BY:	APP. BY:	SHEET 6 OF 10
REF. NO. DN-06	PART NO.	

NOTES:

MẶT BẰNG PHÂN PHỐI KHÍ BỂ NGẦM

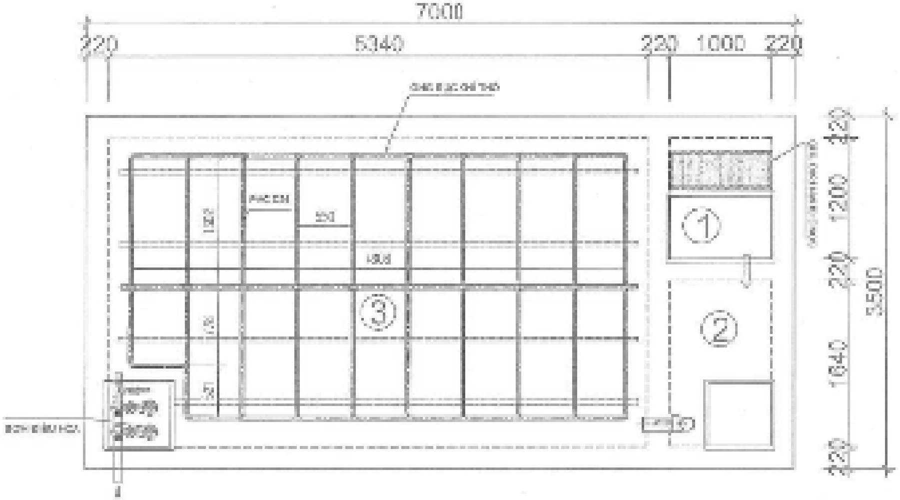

CÔNG TY TNHH CPE VIỆT NAM		
BẢN VẼ HOÀN CÔNG Ngày ..16... tháng 03... năm 20..		
Người lập	Nhà thầu thi công	
Trần Văn Mạnh	PHÓ GIÁM ĐỐC Nguyễn Hải Huyền Trang	

DO NOT SCALE DRAWING				
Let.	Change	By	App	Date

CONNECT - PROVIDE - EXPAND
Off: 0608A - W1 - Da Duc Duc
Nam Tu Liem - Ha Noi

NAME: MẶT BẰNG PHÂN PHỐI KHÍ BỂ NGẦM		
DETAILED BY:	APP. BY:	SHEET 7 OF 10
REF. NO. CN-07	PART NO.	

NOTES:

MẶT CẮT CÔNG NGHỆ

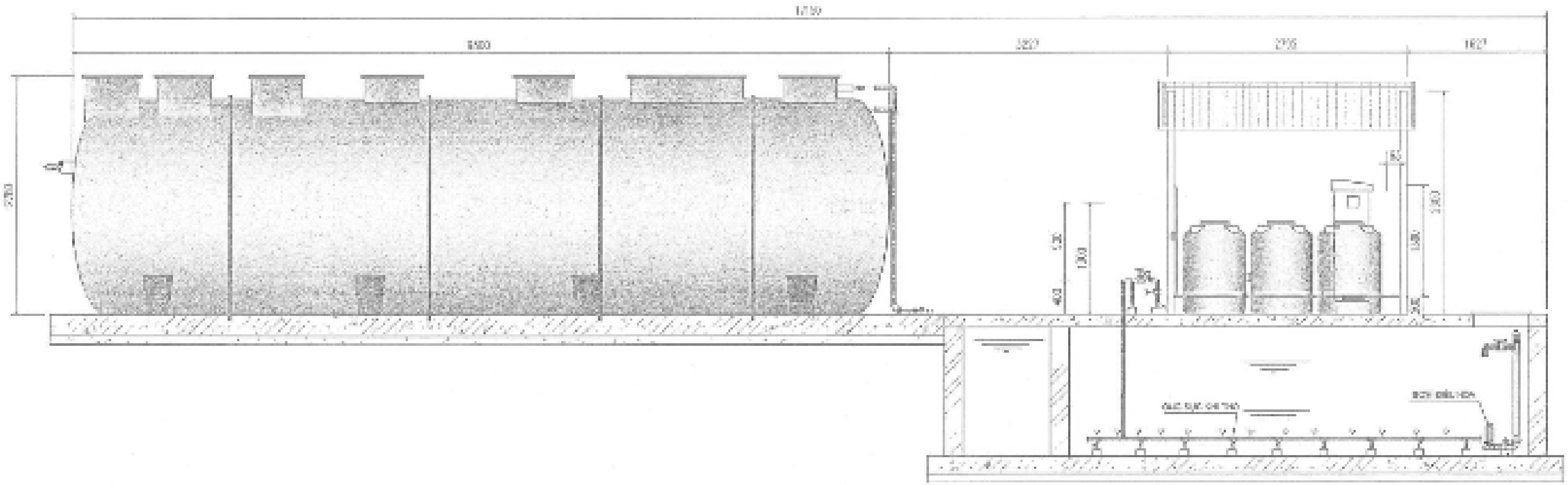

MẶT CẮT: A-A

CÔNG TY TNHH CPE VIỆT NAM

BẢN VẼ HOÀN CÔNG

Ngày 26.. tháng ..03. năm 20.25

Người lập	Nhà thầu thi công
Trần Văn Hoà	PHÓ GIÁM ĐỐC

DO NOT SCALE DRAWING

Let.	Change	By	App	Date

CONNECT - PROMOTE - EXPAND

Off: 0608A - WT - Do Duc Duc

Nam Tu Liem - Ha Noi

NAME:	MẶT CẮT A-A	
DETAILED BY:	APP. BY:	SHEET 9 OF 10
REF. NO. CN-09	PART NO.	

NOTES:

MẶT CẮT CÔNG NGHỆ

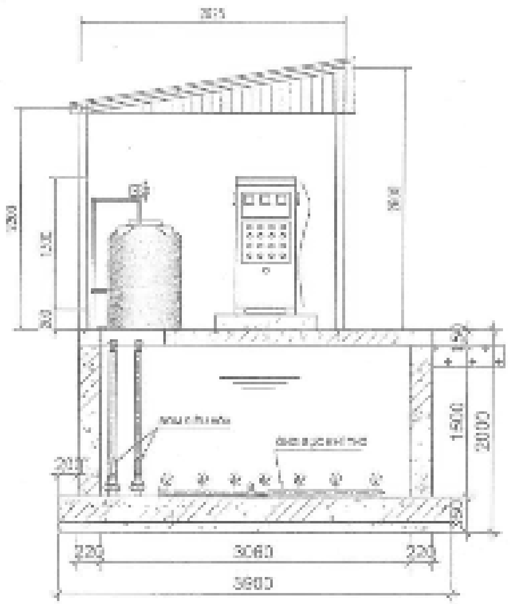

MẶT CẮT: B-B

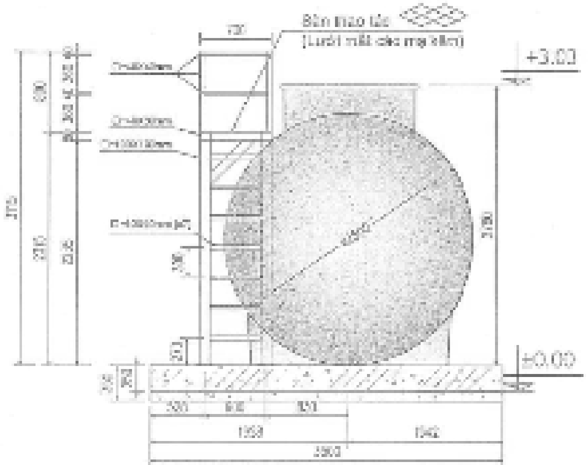

MẶT CẮT: C-C

CÔNG TY TNHH CPE VIỆT NAM		
BẢN VẼ HOÀN CÔNG		
Ngày ...6... tháng 04... năm 20...		
Người lập	Nhà thầu thi công	
Trần Văn Hanh	PHÓ GIÁM ĐỐC	

DO NOT SCALE DRAWING

Let.	Change	By	App	Date

CONNECT - PROMOTE - EXPAND

Off: 0606A - W1 - Du Duc Duc
Nam Tu Liem - Ha Noi

NAME: MẶT CẮT B-B, C-C		
DETAILED BY:	APP. BY:	SHEET 8 OF 10
REF. NO. CN-08	PART NO.	

Cộng Hòa Xã Hội Chủ Nghĩa Việt Nam
Độc lập - Tự do - Hạnh phúc
==========&&&==========

HỒ SƠ HOÀN CÔNG

"HỆ THỐNG ĐƯỜNG ỐNG CẤP NƯỚC TUẦN HOÀN SẢN XUẤT"

CHỦ ĐẦU TƯ : CÔNG TY CỔ PHẦN PHÚ SƠN
ĐỊA ĐIỂM XÂY DỰNG : XÃ PHÚ THỨ – TX KINH MÔN – TỈNH HẢI DƯƠNG
NHÀ THẦU : CÔNG TY CPT M&DV THIẾT BỊ CN THÀNH ĐÔNG

HẢI DƯƠNG, THÁNG 4 NĂM 2013
****

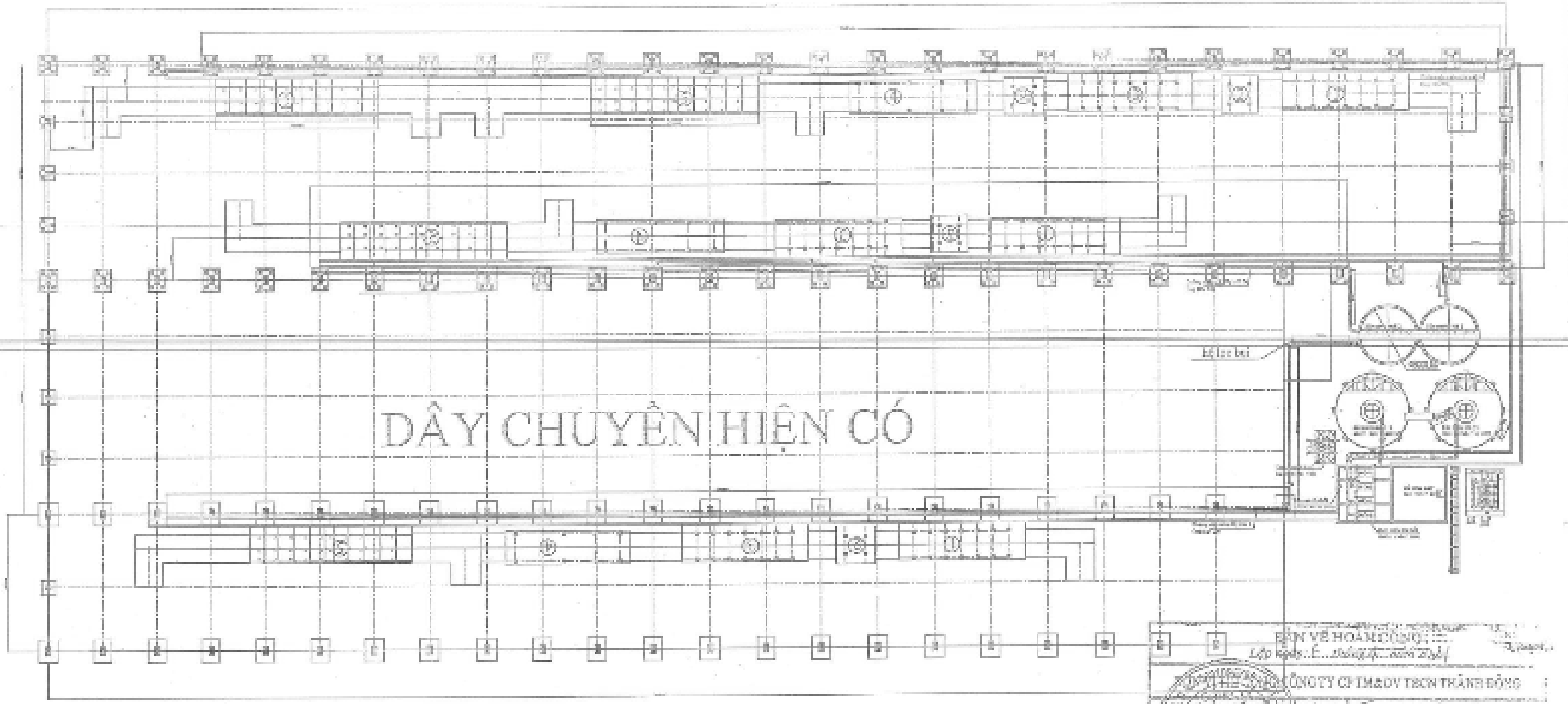

MẶT BẰNG BỐ TRÍ MÓNG MÁY DÂY CHUYỀN MÀI 2

GHI CHÚ:

Đường ống chính cấp nước cho dây mài 1# dùng ống mạ kẽm DN200
Đường ống chính cấp nước cho dây mài 2# dùng ống mạ kẽm DN250
Đường ống chính cấp nước cho dây mài 3# dùng ống mạ kẽm DN250
2 Silô chứa nước sạch có quy cách Ø6000x13m có dung tích 350m3/ silô
2 Silô chứa nước xử lý có quy cách Ø8000x9.3m có dung tích 450m3/ silô
4 bơm chung chuyển nước từ bể thu hồi lên 2 silô xử lý N=55kW, Q=300 m3/h
1 máy lọc ép bùn kiểu chân không WK-40, diện tích lọc 40m2

BẢN VẼ HOÀN CÔNG	
CÔNG TY CP TM&DV ... THÀNH ĐÔNG	
	NGƯỜI LẬP
GIÁM ĐỐC	
ĐÌNH SƠN	
CHỦ ĐẦU TƯ	TƯ VẤN GIÁM SÁT

Duyệt	Lê Đình Sơn	MẶT BẰNG	CHỦ ĐẦU TƯ CÔNG TY CỔ PHẦN PHÚ SƠN
Chủ trì	Lê Quang Hưng		HTDC-01-00
Kiểm tra	Vũ Long Hải		Số lượng 01
Thiết kế	Đàm Văn Thủy		

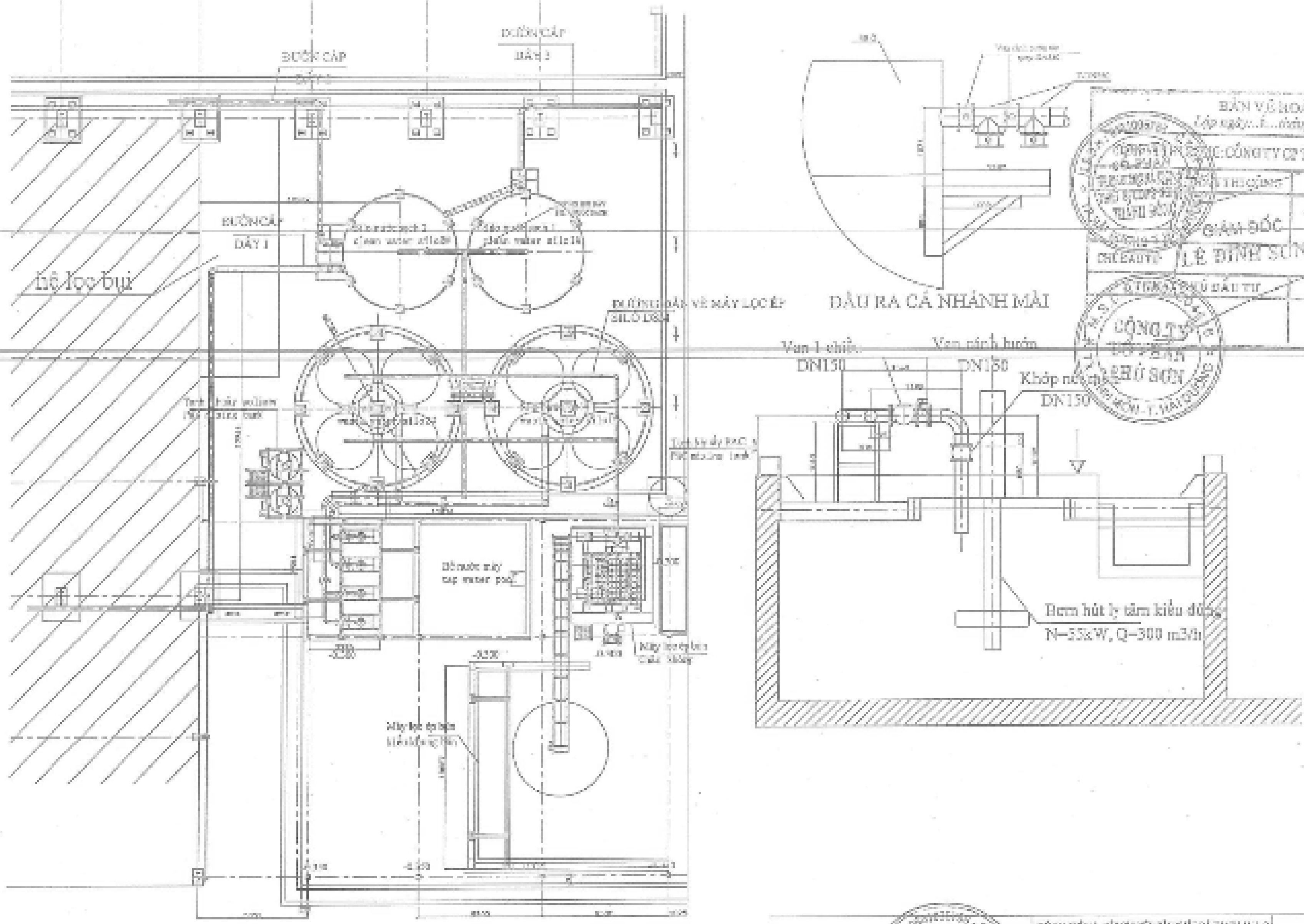

BẢN VẼ HOÀN CÔNG
Lập ngày...1... tháng...6... năm 2021

ĐƠN VỊ THI CÔNG: CÔNG TY CP TM&DV TRỊNH THÀNH ĐÔNG	
ĐẠI DIỆN ĐƠN VỊ THI CÔNG	NGƯỜI LẬP
GIÁM ĐỐC	
LÊ ĐÌNH SƠN	
ĐẠI DIỆN CHỦ ĐẦU TƯ	TƯ VẤN GIÁM SÁT

TD Solution		CÔNG TRÌNH: CẢI TẠO HỆ THỐNG CẤP NƯỚC	CHỦ ĐẦU TƯ CÔNG TY CỔ PHẦN PHÚ SƠN
		MẶT BẰNG BỐ TRÍ THIẾT BỊ	HTDO -02-06
Duyệt	Lê Đình Sơn		Số lượng: 01
Chủ trì	Lê Quang Ninh		
Kiểm tra	Võ Long Hải		
Thiết kế	Đàm Văn Thủy		

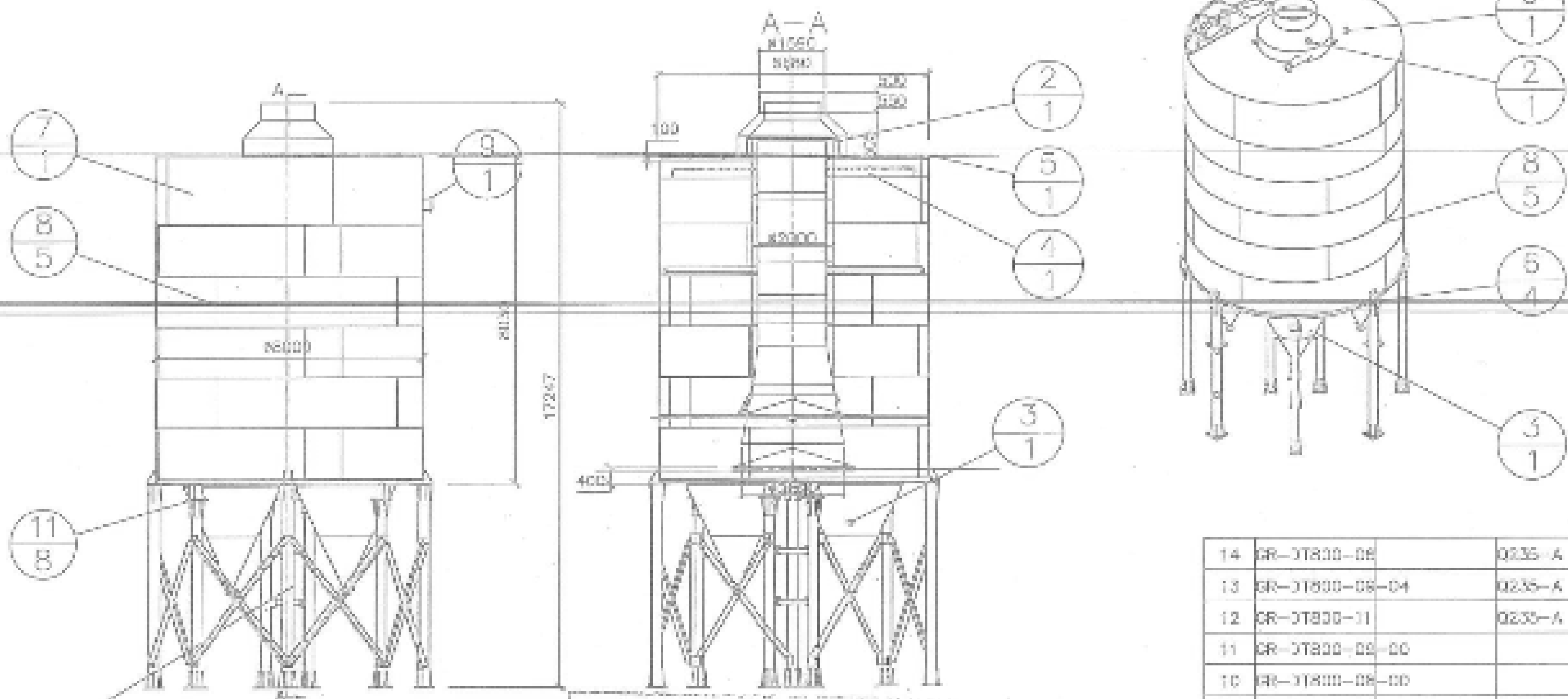

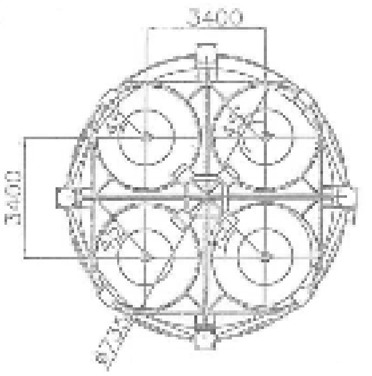

BẢN VẼ HOÀN CÔNG

NGƯỜI LẬP

GIÁM ĐỐC

TƯ VẤN GIÁM SÁT

CÔNG TY CỔ PHẦN PHÚ SƠN

14	GR-DT800-06		Q235-A	8	
13	GR-DT800-06-04		Q235-A	20	
12	GR-DT800-11		Q235-A	8	
11	GR-DT800-09-00			8	
10	GR-DT800-08-00			4	
9	GR-DT800-04		Q235-A	1	
8	GR-DT800-03-00			5	
7	GR-DT800-01-00			1	
6	GR-DT800-03		Q235-A	4	
5	GR-DT800-02			1	
4	GR-DT800-01		Q235-A	1	
3	GR-DT800-07-00			1	
2	GR-DT800-04-00			1	
1	GR-DT800-05-00			1	

TD		CÔNG TRÌNH:	CHỦ ĐẦU TƯ CÔNG TY CỔ PHẦN PHÚ SƠN
Duyệt	Lê [illegible]	SILO 8000	HTDO -04-00
Chủ trì	Lê Quang [illegible]		Số lượng 01
Kiểm tra	Vũ Long Hải		
Thiết kế	Đàm Văn Thủy		